Rolf

GARANTIE 2

Référence : **6400**

RÉSERVOIR UNIVERSEL ATTENANT AVEC MÉCANISME COMPLET NF INTERROMPABLE

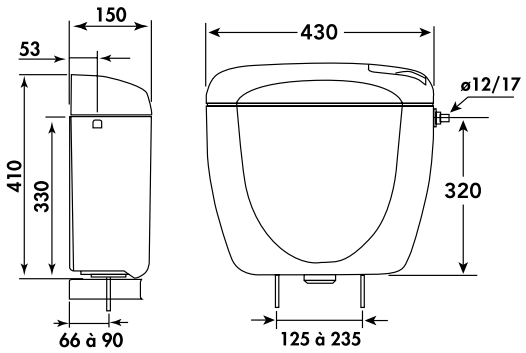

- **• MATIÈRE EN RÉSINE DE SYNTHÈSE TRAITÉ ANTI-UV POUR UNE MEILLEURE DURABLITÉ DANS LE TEMPS**
- **• ALIMENTATIONS PRÉ-PERÇÉES PAR LE-DESSOUS (GAUCHE ET DROITE) OU LATÉRALE**
- **• ISOLATION ANTI-CONDENSATION ET ANTI-BRUIT**
- **• MÉCANISME DE VIDAGE INTERROMPABLE POUR UNE MEILLEURE MAÎTRISE DE LA CONSOMMATION D'EAU**
- **• LIVRÉ AVEC APPUI DORSAL POUR RENFORCER LA RIGIDTÉ DE LA FIXATION DU RÉSERVOIR SUR LA CUVETTE**

DESCRIPTION	• Ce réservoir universel permet une adaptation à tous les modèles de cuvette de WC existantes : fixations régables en largeur et en profondeur pour s'adapter à toutes les cuvettes, toutes marques et tous âges • Complet, cet ensemble est composé de : - 1 réservoir en résine de synthèse blanche, livré prêt monté traité anti-UV pour une meilleure durabilité dans le temps, et doté d'une isolation anti-condensation et anti-bruit - Alimentations pré-perçées par le-dessous (gauche et droite) ou latérale avec ke kit Ref. 6620 (gauche et droite) ; ligne fluide pour un nettoyage facilité ; livré avec appui dorsal pour renforcer la rigidté de la fixation du réservoir sur la cuvette ; possibilité d'une installation en position semi-bas avec le kit Ref. 6610 ; - 1 robinet floteur silencieux NF de classe accoustique 1 à alimentation latérale gauche ou droite ; - 1 soupape de vidage à étriers à chasse interrompable pour une meilleure maîtrise de sa consommation d'eau ; • Cet ensemble est garanti 10 ans.
CARACTÉRISTIQUES	• Réservoir universel attenant en résine de synthèse anti-UV blanche - à alimentations pré-perçées latérale et basse - isolation anti-condensation et anti-bruit - appui dorsal inclus - fixation universelle du réservoir sur la cuvette • Mécanisme complet NF, prémonté - Robinet flotteur NF Classe accoustique 1, à alimentations latérales (gauche et droite) ou basse (gauche et droite, avec Kit universel Ref. 6620 non fourni) - Soupape de vidage à étriers, à chasse interrompable • Garantie 10 ans
APPLICATIONS	Pack wc
CONDITIONS D'UTILISATION	Veiller à la bonne étanchéité des différentes pièces lors du montage.
COMPATIBILITÉ	Adaptable sur toutes les cuvettes, quelle que soit la marque ou l'année de sortie
PRÉCAUTION D'EMPLOI	Veiller à la bonne étanchéité des différentes pièces lors du montage.

SPECIFICATIONS D'INSTALLATION	Permet l'équipement d'un WC
	Garantie 10 ans sur cartouches et défauts de fabrication. Cf conditions générales de vente.
PRESCRIPTION DE POSE	Alimentations pré-perçées par le-dessous (gauche et droite) ou latérale avec ke kit Ref. 6620 (gauche et droite) ; ligne fluide pour un nettoyage facilité ; livré avec appui dorsal pour renforcer la rigidté de la fixation du réservoir sur la cuvette ; possibilité d'une installation en position semi-bas avec le kit Ref. 6610 ; - 1 robinet floteur silencieux NF de classe accoustique 1 à alimentation latérale gauche ou droite ; - 1 soupape de vidage à étriers à chasse interrompable pour une meilleure maîtrise de sa consommation d'eau

AYOR Water & Heating solutions - 13 place Francheville - BP 202- 24052 Périgueux CT Cedex 9 - Tél. 05 53 02 69 70 - www.ayor.fr